Instrukcja montażu



Klimatyzatory R32 typu Split

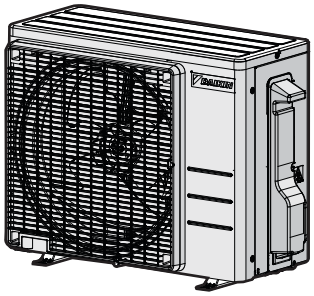

ARXF20J5V1B
ARXF25J5V1B
ARXF35J5V1B
ARXF42J5V1B

Instrukcja montażu
Klimatyzatory R32 typu Split

polski

Spis treści

1 Informacje o dokumentacji 2
1.1 Informacje o tym dokumencie 2
2 Szczegółowe instrukcje bezpieczeństwa dla instalatora 3
3 Informacje o opakowaniu 5
3.1 Jednostka zewnętrzna 5
3.1.1 Odpakowywanie jednostki zewnętrznej 5
3.1.2 Demontaż akcesoriów z urządzenia zewnętrznego 6
4 Montaż urządzenia 6
4.1 Przygotowanie miejsca montażu 6
4.1.1 Wymagania co do miejsca montażu urządzenia zewnętrznego 6
4.1.2 Dodatkowe wymagania co do miejsca montażu urządzenia zewnętrznego w chłodnym klimacie 7
4.2 Montaż urządzenia zewnętrznego 7
4.2.1 Przygotowanie konstrukcji montażowej 7
4.2.2 Montaż jednostki zewnętrznej 7
4.2.3 Przygotowanie odprowadzania skroplin 7
4.2.4 Zapobieganie przewróceniu się jednostki zewnętrznej 8
5 Montaż przewodów rurowych 8
5.1 Przygotowanie przewodów rurowych czynnika chłodniczego 8
5.1.1 Wymagania dotyczące przewodów rurowych czynnika chłodniczego 8
5.1.2 Długość przewodów czynnika chłodniczego i różnica poziomów 8
5.1.3 Izolacja przewodów czynnika chłodniczego 8
5.2 Podłączanie przewodów czynnika chłodniczego 9
5.2.1 Podłączanie przewodów czynnika chłodniczego 9
5.2.2 Środki ostrożności przy podłączaniu przewodów czynnika chłodniczego 9
5.2.3 Podłączanie przewodów czynnika chłodniczego do urządzenia zewnętrznego 9
5.3 Sprawdzanie przewodów czynnika chłodniczego 9
5.3.1 Sprawdzanie, czy nie ma wycieków 9
5.3.2 Przeprowadzanie odsysania próżniowego 9
6 Napełnianie czynnikiem chłodniczym 10
6.1 Informacje dotyczące napełniania czynnikiem chłodniczym 10
6.2 Informacje dotyczące czynnika chłodniczego 10
6.3 Określanie dodatkowej ilości czynnika chłodniczego 11
6.4 Obliczanie pełnej ilości napełnienia 11
6.5 Napełnianie dodatkową ilością czynnika chłodniczego 11
6.6 Mocowanie etykiety informującej o fluorowanych gazach cieplarnianych 11
7 Instalacja elektryczna 11
7.1 Specyfikacja standardowych elementów elektrycznych 12
7.2 Podłączanie okablowania elektrycznego do jednostki zewnętrznej 12
8 Kończenie instalacji jednostki zewnętrznej 12
8.1 Kończenie instalacji jednostki zewnętrznej 12
8.2 Zamykanie jednostki zewnętrznej 12
9 Czynności konserwacyjne i serwisowe 13
10 Przekazanie do eksploatacji 13
10.1 Lista kontrolna przed przekazaniem do eksploatacji 13
10.2 Lista kontrolna podczas przekazania do eksploatacji 13
10.3 Wykonanie uruchomienia testowego 13
10.4 Uruchamianie jednostki zewnętrznej 13
11 Rozwiązywanie problemów 14
11.1 Kody błędów wyświetlane za pomocą diod LED na płytce drukowanej urządzenia zewnętrznego 14
12 Utylizacja 14
13 Dane techniczne 15
13.1 Schemat elektryczny 15
13.1.1 Ogólna legenda schematu okablowania elektrycznego 15
13.2 Schemat prowadzenia przewodów rurowych 17
13.2.1 Schemat prowadzenia przewodów rurowych: Jednostka zewnętrzna 17

1 Informacje o dokumentacji

1.1 Informacje o tym dokumencie

OSTRZEŻENIE

Należy dopilnować, aby instalacja, serwisowanie, konserwacja, naprawy były realizowane wyłącznie przez wykwalifikowane osoby, zgodnie z instrukcjami firmy Daikin (z uwzględnieniem wszystkich dokumentów wymienionych w sekcji "Zestaw dokumentacji") i z zastosowaniem wskazanych tam materiałów, a także zgodnie z lokalnie obowiązującymi przepisami. W Europie oraz w miejscach, w których obowiązują normy IEC, zastosowanie ma norma EN/IEC 60335-2-40.

INFORMACJA

Należy upewnić się, że użytkownik posiada dokumentację drukowaną oraz zalecić zachowanie jej na przyszłość.

Docelowi czytelnicy dokumentu

Autoryzowani instalatorzy

INFORMACJA

Niniejsze urządzenie przeznaczone jest do użytku przez ekspertów lub przeszkolonych użytkowników w warsztatach, placówkach przemysłu lekkiego lub na farmach, bądź do użytku komercyjnego i w gospodarstwach domowych przez osoby niewykwalifikowane.

INFORMACJA

Ten rozdział zawiera instrukcje dotyczące wyłącznie montażu urządzenia zewnętrznego. Informacje dotyczące instalacji urządzenia wewnętrznego (montażu urządzenia wewnętrznego, podłączania przewodów czynnika chłodniczego do urządzenia wewnętrznego, podłączania przewodów elektrycznych do urządzenia wewnętrznego itd…) zawiera instrukcja instalacji urządzenia wewnętrznego.

Zestaw dokumentacji

Niniejszy dokument jest częścią zestawu dokumentacji. Pełen zestaw składa się z następujących elementów:

- **Ogólne środki ostrożności:**
  - Instrukcja bezpieczeństwa, którą NALEŻY przeczytać przed przystąpieniem do instalacji
  - Format: Papierowa (w opakowaniu urządzenia zewnętrznego)
- **Instrukcja montażu urządzenia zewnętrznego:**
  - Instrukcje dotyczące montażu
  - Format: Papierowa (w opakowaniu urządzenia zewnętrznego)
- **Podręcznik referencyjny dla instalatora:**
  - Przygotowanie do montażu, dane referencyjne,…
  - Format: Pliki cyfrowe na stronie https://www.daikin.eu. Należy użyć funkcji wyszukiwania, aby znaleźć odpowiedni model.

Najnowsze wersje dostarczonej dokumentacji są publikowane na regionalnej stronie WWW firmy Daikin oraz dostępne za pośrednictwem dealera.

Zeskanuj kod QR znajdujący się poniżej, aby uzyskać dostęp do pełnej dokumentacji i dodatkowych informacji na temat produktu na stronie WWW Daikin.

ARXF-J

Oryginał instrukcji opracowano w języku angielskim. Instrukcje we wszystkich pozostałych językach są tłumaczeniami instrukcji oryginalnej.

Dane techniczne

- **Podzbiór** najbardziej aktualnych danych technicznych jest dostępny w regionalnej witrynie WWW Daikin (ogólnodostępnej).
- **Kompletny zestaw** aktualnych danych technicznych jest dostępny w serwisie internetowym Daikin Business Portal (wymagane jest uwierzytelnienie).

2 Szczegółowe instrukcje bezpieczeństwa dla instalatora

Zawsze należy przestrzegać poniższych instrukcji bezpieczeństwa i przepisów.

Montaż urządzenia (patrz "4 Montaż urządzenia" [▶ 6])

OSTRZEŻENIE

Instalację należy powierzyć monterowi; wybór materiałów i miejsca instalacji musi odpowiadać właściwym przepisom. W Europie właściwą normą jest norma EN378.

Miejsce montażu (patrz "4.1 Przygotowanie miejsca montażu" [▶ 6])

PRZESTROGA

- Należy sprawdzić, czy miejsce instalacji wytrzyma ciężar urządzenia. Nieprawidłowo przeprowadzony montaż może być źródłem niebezpieczeństwa. Ponadto może powodować wibracje lub hałas podczas pracy urządzenia.
- Należy zapewnić odpowiednią przestrzeń serwisową.
- NIE należy montować urządzenia w sposób powodujący jego stykanie się z sufitem lub ścianą, ponieważ może to powodować wibracje.

OSTRZEŻENIE

Urządzenie należy przechowywać w taki sposób, aby nie było narażone na uszkodzenia mechaniczne, w dobrze przewietrzanym pomieszczeniu bez stale aktywnych źródeł zapłonu (np. otwartego ognia, działającego grzejnika gazowego lub elektrycznego). Pomieszczenie musi mieć wymiary określone w rozdziale Ogólne środki ostrożności.

Podłączanie przewodów czynnika chłodniczego (patrz "5.2 Podłączanie przewodów czynnika chłodniczego" [▶ 9])

PRZESTROGA

Przewody i połączenia systemu split powinny być wykonane z użyciem połączeń stałych w miejscach przebywania ludzi, z wyjątkiem połączeń bezpośrednich między urządzeniem wewnętrznym a rurociągami.

PRZESTROGA

- W miejscu instalacji niedozwolone jest lutowanie twarde ani spawanie urządzeń w momencie dostawy zawierających czynnik R32.
- W trakcie instalacji systemu chłodniczego połączenia części, z których co najmniej jedna zawiera czynnik chłodniczy, należy wykonywać z uwzględnieniem następujących wymagań: w miejscach przebywania ludzi niedozwolone są połączenia rozłączalne (wymagane są połączenia stałe) elementów z czynnikiem R32, z wyjątkiem wykonywanych na miejscu połączeń bezpośrednich między urządzeniem wewnętrznym a rurociągami. Wykonywane na miejscu połączenia bezpośrednie między rurociągami a urządzeniami wewnętrznymi powinny być rozłączalne (nie powinny to być połączenia stałe).

UWAGA

- Należy stosować nakrętki dołączone do urządzenia.
- Aby uniknąć wycieków gazu, posmaruj TYLKO wewnętrzną powierzchnię nakrętki olejem sprężarkowym. Użyj oleju sprężarkowego dla czynnika R32 (FW68DA).
- NIE używać złączek ponownie.

UWAGA

- Na części kielichowej NIE NALEŻY stosować oleju mineralnego.
- NIE NALEŻY ponownie używać przewodów rurowych z poprzednich montaży.
- Aby zagwarantować odpowiednio długi czas eksploatacji, do urządzenia z czynnikiem R32 NIE NALEŻY nigdy podłączać osuszacza. Medium suszące może się rozpuścić i uszkodzić system.

OSTRZEŻENIE

Przed uruchomieniem sprężarki należy w sposób pewny przymocować przewody czynnika chłodniczego. Jeśli podczas pracy sprężarki przewody czynnika chłodniczego NIE są podłączone, a zawór odcinający jest otwarty, dojdzie do zassania powietrza. Spowoduje to wytworzenie nieprawidłowego ciśnienia w cyklu chłodniczym, co może doprowadzić do uszkodzenia urządzeń, a nawet obrażeń ciała.

PRZESTROGA

- Niedokładne wykonanie połączenia kielichowego może spowodować wydostawanie się czynnika chłodniczego w postaci gazowej.
- NIE używaj ponownie kielichów. Używaj nowych kielichów, aby zapobiec wyciekom gazu chłodniczego.
- Należy użyć nakrętek połączeń kielichowych dołączonych do urządzenia. Zastosowanie innych nakrętek może spowodować wyciek gazu czynnika chłodniczego.

PRZESTROGA

NIE należy otwierać zaworów przed zakończeniem wykonywania połączenia kielichowego. Mogłoby to spowodować wyciek gazowego czynnika chłodniczego.

NIEBEZPIECZEŃSTWO: RYZYKO WYBUCHU

NIE należy otwierać zaworów odcinających przed zakończeniem osuszania próżniowego.

Napełnianie czynnikiem chłodniczym (patrz "6 Napełnianie czynnikiem chłodniczym" [▸ 10])

OSTRZEŻENIE

- Czynnik chłodniczy używany w układzie jest umiarkowanie palny, ale w normalnych warunkach NIE wydostaje się z układu. W przypadku wycieku czynnika chłodniczego do pomieszczenia jego kontakt z ogniem, palnikiem, grzejnikiem lub kuchenką może spowodować powstanie szkodliwego gazu.
- WYŁĄCZYĆ wszystkie urządzenia grzewcze działające na zasadzie spalania, przewietrzyć pomieszczenie i skontaktować się z dealerem, u którego dokonano zakupu.
- NIE należy korzystać z urządzenia do momentu potwierdzenia przez serwisanta zakończenia naprawy elementów, z których nastąpił wyciek.

OSTRZEŻENIE

- Należy stosować wyłącznie czynnik chłodniczy R32. Użycie innych substancji może doprowadzić do wybuchu lub wypadku.
- Czynnik chłodniczy R32 zawiera fluorowane gazy cieplarniane. Jego wartość wskaźnika odzwierciedlającego potencjał tworzenia efektu cieplarnianego (GWP) wynosi 675. Gazów tych NIE WOLNO uwalniać do atmosfery.
- Podczas napełniania czynnikiem chłodniczym należy ZAWSZE nosić rękawice ochronne i okulary.

UWAGA

Aby uniknąć uszkodzenia sprężarki, NIE należy napełniać ilością czynnika większą od podanej.

OSTRZEŻENIE

NIGDY nie należy dotykać bezpośrednio wyciekającego czynnika chłodniczego. Może to spowodować poważne obrażenia w wyniku odmrożenia.

Montaż elektryczny (patrz "7 Instalacja elektryczna" [▸ 11])

OSTRZEŻENIE

Urządzenie MUSI zostać zainstalowane zgodnie z krajowymi przepisami dotyczącymi instalacji elektrycznych.

OSTRZEŻENIE

- Okablowanie MUSI być wykonane przez autoryzowanego elektryka i MUSI być zgodne przepisami krajowymi.
- Połączenia elektryczne należy podłączać do okablowania stałego.
- Wszystkie komponenty nabyte na miejscu oraz cała instalacja elektryczna MUSZĄ być zgodne z obowiązującymi przepisami.

OSTRZEŻENIE

- Niepodłączenie lub nieprawidłowe podłączenie fazy N może spowodować uszkodzenie urządzenia.
- Należy zapewnić dobre uziemienie. NIE NALEŻY uziemiać urządzenia do rur, ochronnika przepięciowego lub uziemienia telefonicznego. Niekompletne lub nieprawidłowe uziemienie może być przyczyną porażeń prądem elektrycznym.
- Należy zainstalować wymagane bezpieczniki lub wyłączniki automatyczne.
- Kable elektryczne należy zamocować za pomocą opasek, aby NIE stykały się z rurami ani ostrymi krawędziami, zwłaszcza po stronie wysokiego ciśnienia.
- NIE używać przewodów owijanych taśmą, przedłużaczy ani połączeń z rozgałęźników. Mogą one doprowadzić do przegrzania, porażenia prądem elektrycznym lub pożaru.
- NIE instalować kondensatora przesuwającego fazę, ponieważ ta jednostka wyposażona jest w inwerter. Kondensator przesuwający fazę zmniejszy jej wydajność i może doprowadzić do wypadków.

OSTRZEŻENIE

Jako przewody zasilające ZAWSZE należy używać przewodów wielożyłowych.

OSTRZEŻENIE

Należy użyć wyłącznika automatycznego III kategorii wytrzymałości udarowej, odcinającego wszystkie bieguny z odstępem między biegunami co najmniej 3 mm.

OSTRZEŻENIE

Jeśli przewód sieciowy jest uszkodzony, MUSI zostać wymieniony przez producenta, przedstawiciela jego serwisu lub osobę o podobnych kwalifikacjach, aby uniknąć zagrożenia.

OSTRZEŻENIE

NIE podłączać przewodu zasilającego do urządzenia wewnętrznego. Może to spowodować porażenie prądem elektrycznym lub pożar.

OSTRZEŻENIE

- NIE należy instalować w urządzeniu podzespołów elektrycznych zakupionych u lokalnych sprzedawców.
- NIE należy tworzyć odgałęzienia przewodu zasilającego pompy skroplin itp. od listwy zaciskowej. Może to spowodować porażenie prądem elektrycznym lub pożar.

OSTRZEŻENIE

Okablowanie łączące powinno znajdować się z dala od przewodów miedzianych bez izolacji termicznej; przewody tego typu mogą być bardzo gorące.

NIEBEZPIECZEŃSTWO: RYZYKO PORAŻENIA PRĄDEM ELEKTRYCZNYM

Wszystkie podzespoły elektryczne (również termistory) są zasilane z sieci. NIE DOTYKAJ ich gołymi rękami.

NIEBEZPIECZEŃSTWO: RYZYKO PORAŻENIA PRĄDEM ELEKTRYCZNYM

Przed przystąpieniem do czynności serwisowych odłączyć zasilanie na więcej niż 10 minut i zmierzyć napięcie pomiędzy bolcami kondensatorów obwodu głównego bądź komponentów elektrycznych. Zanim będzie można dotknąć komponentów elektrycznych, napięcie MUSI być mniejsze niż 50 V prądu stałego. Informacje na temat lokalizacji styków zawiera schemat okablowania.

Kończenie instalacji urządzenia wewnętrznego (patrz "8 Kończenie instalacji jednostki zewnętrznej" [▶ 12])

NIEBEZPIECZEŃSTWO: RYZYKO PORAŻENIA PRĄDEM ELEKTRYCZNYM

- Upewnij się, że system jest prawidłowo uziemiony.
- Wyłącz zasilanie przed przystąpieniem do czynności serwisowych.
- Załóż pokrywę skrzynki elektrycznej przed włączeniem zasilania.

Pierwszy rozruch (patrz "10 Przekazanie do eksploatacji" [▶ 13])

NIEBEZPIECZEŃSTWO: RYZYKO PORAŻENIA PRĄDEM ELEKTRYCZNYM

NIEBEZPIECZEŃSTWO: RYZYKO POPARZENIA/ ODMROŻENIA

PRZESTROGA

Podczas wykonywania prac na urządzeniach wewnętrznych NIE wolno uruchamiać pracy w trybie testowym.

W trakcie testowania uruchomione zostanie NIE TYLKO urządzenie zewnętrzne, ale również podłączone urządzenia wewnętrzne. Prowadzenie prac na urządzeniu wewnętrznym w trakcie testowania jest niebezpieczne.

PRZESTROGA

NIE wolno wkładać palców, prętów ani innych przedmiotów do wlotu lub wylotu powietrza. NIE wolno zdejmować osłony wentylatora. Może to spowodować obrażenia ciała, gdyż wentylator obraca się z dużą szybkością.

A2L **OSTRZEŻENIE: MATERIAŁ UMIARKOWANIE ŁATWOPALNY**

Czynnik chłodniczy używany w urządzeniu jest umiarkowanie palny.

Konserwacja i serwisowanie (patrz sekcja "9 Czynności konserwacyjne i serwisowe" [▶ 13])

NIEBEZPIECZEŃSTWO: RYZYKO PORAŻENIA PRĄDEM ELEKTRYCZNYM

NIEBEZPIECZEŃSTWO: RYZYKO POPARZENIA/ ODMROŻENIA

OSTRZEŻENIE

- Przed przystąpieniem do jakichkolwiek czynności konserwacyjnych lub napraw, ZAWSZE należy najpierw odłączyć zasilanie wyłącznikiem głównym na tablicy rozdzielczej, wyjąć bezpieczniki lub rozłączyć urządzenia zabezpieczające.
- NIE należy dotykać elementów działających pod napięciem jeszcze przez 10 minut po wyłączeniu urządzenia ze względu na niebezpieczeństwo ze strony wysokiego napięcia.
- Należy zauważyć, że niektóre części skrzynki elektrycznej są bardzo gorące.
- NIE wolno dotykać elementów przewodzących prąd.
- Urządzenia NIE WOLNO zwilżać. Może to spowodować porażenie prądem elektrycznym lub pożar.

NIEBEZPIECZEŃSTWO: RYZYKO PORAŻENIA PRĄDEM ELEKTRYCZNYM

- Używaj tej sprężarki tylko w systemach uziemionych.
- Przed rozpoczęciem serwisowania sprężarki wyłącz zasilanie.
- Po zakończeniu serwisowania z powrotem załóż pokrywę skrzynki elektrycznej i pokrywę serwisową.

PRZESTROGA

ZAWSZE noś okulary ochronne oraz rękawice ochronne.

NIEBEZPIECZEŃSTWO: RYZYKO WYBUCHU

- Do odcięcia sprężarki użyj obcinaka do rur.
- NIE UŻYWAJ urządzeń do lutowania.
- Stosuj wyłącznie zatwierdzone czynniki chłodnicze i środki smarne.

NIEBEZPIECZEŃSTWO: RYZYKO POPARZENIA/ ODMROŻENIA

NIE DOTYKAJ sprężarki gołymi rękami.

3 Informacje o opakowaniu

3.1 Jednostka zewnętrzna

3.1.1 Odpakowywanie jednostki zewnętrznej

OSTRZEŻENIE

Montaż, serwisowanie, konserwacja i naprawy muszą być wykonywane zgodnie z instrukcjami firmy Daikin i obowiązującymi przepisami (np. krajowymi przepisami dotyczącymi instalacji gazowych) WYŁĄCZNIE przez osoby upoważnione.

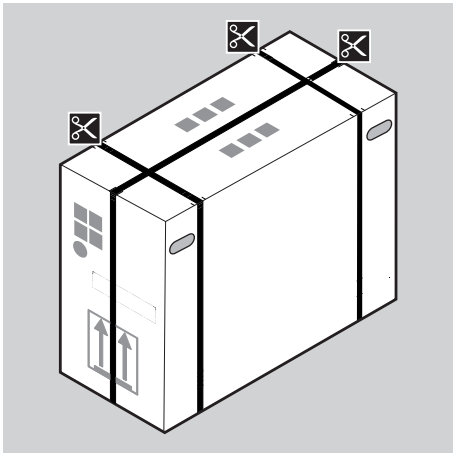

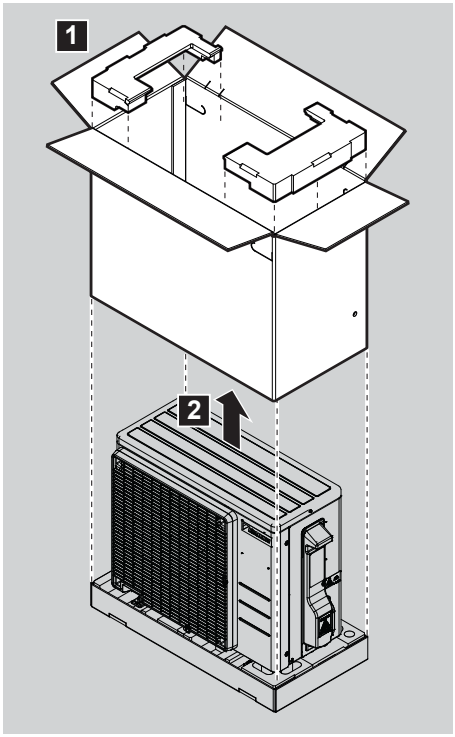

3.1.2 Demontaż akcesoriów z urządzenia zewnętrznego

Upewnij się, że wraz z urządzeniem dostarczono wszystkie przedstawione poniżej akcesoria:

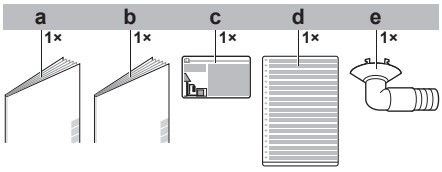

- **a** Ogólne środki ostrożności
- **b** Instrukcja instalacji urządzenia zewnętrznego
- **c** Etykieta informująca o fluorowanych gazach cieplarnianych
- **d** Wielojęzyczna etykieta informująca o fluorowanych gazach cieplarnianych
- **e** Korek odpływowy (znajduje się na dnie opakowania)

4 Montaż urządzenia

4.1 Przygotowanie miejsca montażu

OSTRZEŻENIE

Urządzenie należy przechowywać w taki sposób, aby nie było narażone na uszkodzenia mechaniczne, w dobrze przewietrzanym pomieszczeniu bez stale aktywnych źródeł zapłonu (np. otwartego ognia, działającego grzejnika gazowego lub elektrycznego). Pomieszczenie musi mieć wymiary określone w rozdziale Ogólne środki ostrożności.

OSTRZEŻENIE

Montaż, serwisowanie, konserwacja i naprawy muszą być wykonywane zgodnie z instrukcjami firmy Daikin i obowiązującymi przepisami (np. krajowymi przepisami dotyczącymi instalacji gazowych) WYŁĄCZNIE przez osoby upoważnione.

4.1.1 Wymagania co do miejsca montażu urządzenia zewnętrznego

Należy pamiętać o następujących wskazówkach dotyczących odstępów:

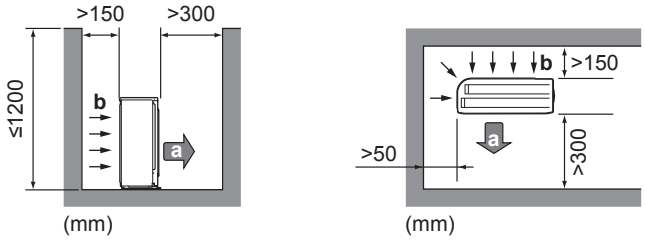

- **a** Wylot powietrza
- **b** Wlot powietrza

Gdy wylot wystawiony jest na działanie wiatru, zaleca się instalację przegrody.

Zaleca się instalację jednostki zewnętrznej wlotem powietrza skierowanym do ściany, a NIE bezpośrednio wystawioną na wiatr.

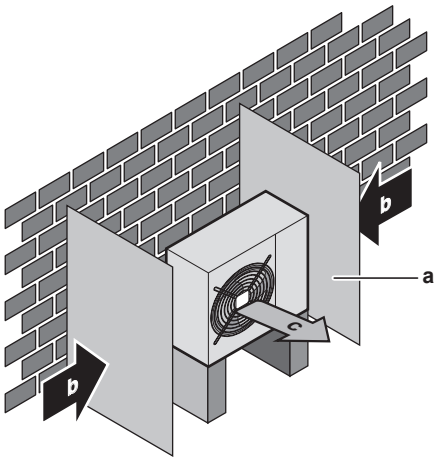

- **a** Przegroda
- **b** Dominujący kierunek wiatru
- **c** Wylot powietrza

Urządzenie zewnętrzne przeznaczone jest tylko do instalacji na zewnątrz i z przeznaczeniem do pracy w temperaturach otoczenia podanych w poniższej tabeli (o ile w instrukcji obsługi podłączonego urządzenia wewnętrznego nie podano inaczej).

Model	Chłodzenie	Ogrzewanie
(A)RXF, (A)RXP	–10~48°C t.such.	–15~24°C t.such.

INFORMACJA

Poziom ciśnienia akustycznego jest niższy niż 70 dBA.

4.1.2 Dodatkowe wymagania co do miejsca montażu urządzenia zewnętrznego w chłodnym klimacie

Należy chronić jednostkę zewnętrzną przed opadami śniegu i uważać, aby jednostka zewnętrzna NIGDY nie została przykryta śniegiem.

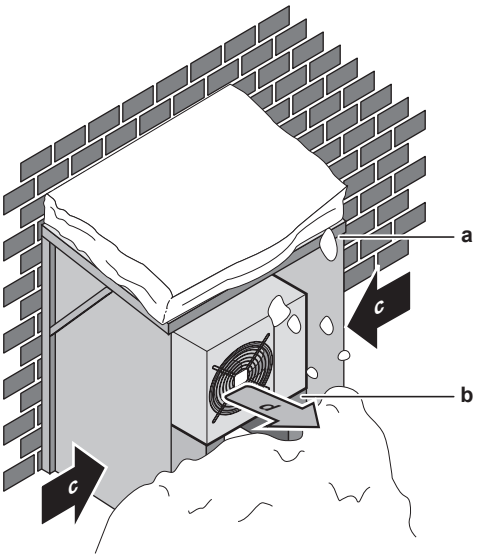

a Pokrywa przeciwśnieżna lub daszek
b Postument
c Dominujący kierunek wiatru
d Wylot powietrza

W każdym z przypadków należy zapewnić przynajmniej 300 mm wolnego miejsca pod jednostką. Ponadto należy upewnić się, że jednostka ustawiona jest przynajmniej 100 mm nad maksymalnym przewidywanym poziomem śniegu. Szczegółowe informacje zawiera sekcja "4.2 Montaż urządzenia zewnętrznego" [▸ 7].

Zaleca się pozostawienie co najmniej 150 mm wolnego miejsca pod urządzeniem (300 mm w miejscach, w których występują intensywne opady śniegu). Ponadto należy upewnić się, że urządzenie jest umieszczone na wysokości co najmniej 100 mm ponad maksymalnym przewidywanym poziomem warstwy śniegu. W razie potrzeby należy zbudować postument. Szczegółowe informacje zawiera punkt "4.2 Montaż urządzenia zewnętrznego" [▸ 7].

W rejonach, w których występują obfite opady śniegu, bardzo ważne jest, aby wybierać takie miejsce montażu, w którym śnieg NIE będzie zakłócał działania urządzenia. W razie zagrożenia zawiewaniem śniegu należy upewnić się, że NIE będzie on padał na wężownicę wymiennika ciepła. Jeśli to konieczne, należy zainstalować osłonę przed śniegiem lub budkę i postument.

4.2 Montaż urządzenia zewnętrznego

4.2.1 Przygotowanie konstrukcji montażowej

Jeśli istnieje ryzyko przenoszenia drgań na konstrukcję budynku, należy stosować gumowe podkładki (nie należą do wyposażenia).

Urządzenie można montować bezpośrednio na betonowej posadzce lub na innej solidnej powierzchni, jeśli tylko zapewniony jest prawidłowy odpływ wody.

Należy zaopatrzyć się w 4 komplety śrub kotwowych M8 lub M10, nakrętek i podkładek (nie należą do wyposażenia).

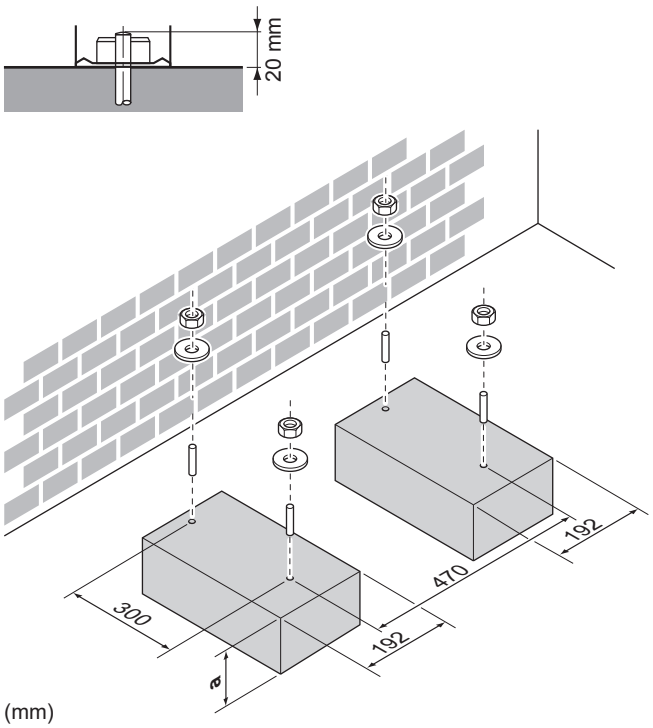

(mm)

a 100 mm powyżej przewidywanego poziomu warstwy śniegu

4.2.2 Montaż jednostki zewnętrznej

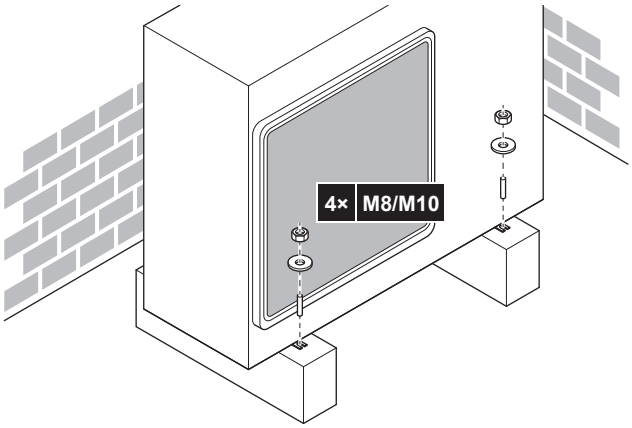

4.2.3 Przygotowanie odprowadzania skroplin

UWAGA

Jeśli jednostka jest zainstalowana w chłodnym klimacie, należy zastosować odpowiednie środki, aby odprowadzana skroplona woda NIE ZAMARZAŁA.

UWAGA

Jeśli otwory odpływowe urządzenia zewnętrznego są zasłonięte przez podstawę montażową lub powierzchnię podłogi, należy podłożyć pod nóżki urządzenia zewnętrznego dodatkowe podstawy o wysokości ≤30 mm.

INFORMACJA

Aby uzyskać informacje na temat dostępnych opcji należy skontaktować się ze sprzedawcą.

1 Do odprowadzania skroplin należy używać korka spustowego.

2 Należy użyć przewodu o średnicy Ø16 mm (nie należy do wyposażenia).

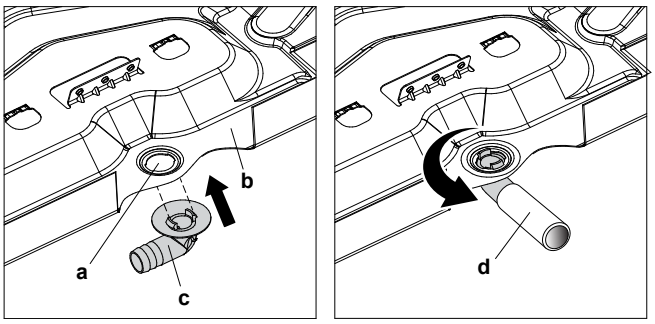

a Króciec spustowy
b Dolny stelaż
c Korek odpływowy
d Przewód (nie należy do wyposażenia)

4.2.4 Zapobieganie przewróceniu się jednostki zewnętrznej

Jeśli urządzenie jest instalowane w miejscach, w których występują silne wiatry mogące je przechylić, należy wykonać następujące czynności:

1. Przygotuj 2 kable w sposób wskazany na poniższej ilustracji (nie należą do wyposażenia).
2. Umieść 2 kable nad urządzeniem zewnętrznym.
3. Pomiędzy kablami a urządzeniem zewnętrznym umieść gumowy arkusz, tak aby kable nie porysowały lakieru (nie należy do wyposażenia).
4. Przyłącz końce kabli.
5. Zaciśnij kable.

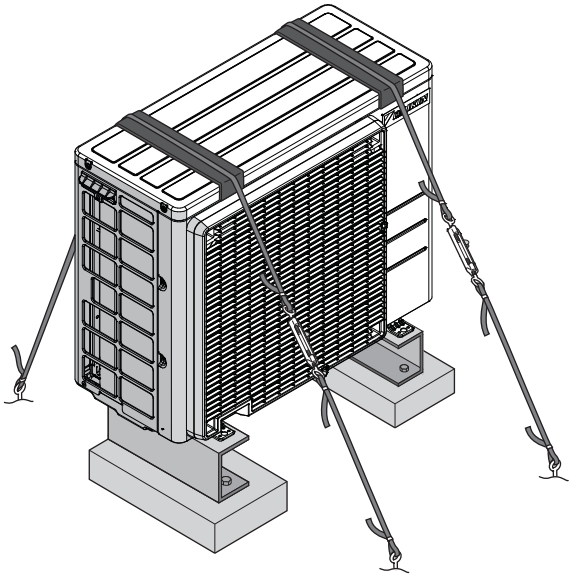

5 Montaż przewodów rurowych

5.1 Przygotowanie przewodów rurowych czynnika chłodniczego

5.1.1 Wymagania dotyczące przewodów rurowych czynnika chłodniczego

PRZESTROGA

Przewody i połączenia systemu split powinny być wykonane z użyciem połączeń stałych w miejscach przebywania ludzi, z wyjątkiem połączeń bezpośrednich między urządzeniem wewnętrznym a rurociągami.

Materiał przewodów rurowych

Rury bez szwu z miedzi beztlenowej odtlenionej kwasem fosforowym

Średnica przewodów rurowych

Przewód cieczowy	Przewód gazowy
Ø6,4 mm (1/4")	Ø9,5 mm (3/8")

Stopień odpuszczenia i grubość ścianki przewodu

Średnica zewnętrzna (Ø)	Stopień odpuszczenia	Grubość (t)[a]	
6,4 mm (1/4")	Odprężone (O)	≥0,8 mm	
9,5 mm (3/8")	Odprężone (O)		

[a] W zależności od obowiązujących przepisów oraz maksymalnego ciśnienia roboczego urządzenia (zobacz "PS High" na tabliczce znamionowej urządzenia) mogą być wymagane przewody o większej grubości.

5.1.2 Długość przewodów czynnika chłodniczego i różnica poziomów

Co?	Odległość
Maksymalna dopuszczalna długość przewodu	20 m
Minimalna dopuszczalna długość przewodu	1,5 m
Maksymalna dopuszczalna różnica wysokości	12 m

5.1.3 Izolacja przewodów czynnika chłodniczego

- Jako izolacji należy użyć pianki polietylenowej:
  - o współczynniku przenikalności cieplnej od 0,041 do 0,052 W/mK (od 0,035 do 0,045 kcal/mh°C)
  - o odporności na działanie ciepła przynajmniej 120°C
- Grubość izolacji:

Średnica zewnętrzna przewodu ($Ø_p$)	Średnica wewnętrzna izolacji ($Ø_i$)	Grubość izolacji (t)
6,4 mm (1/4")	8~10 mm	≥10 mm
9,5 mm (3/8")	12~15 mm	

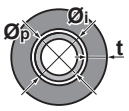

Jeśli temperatura przekracza 30°C, a wilgotność względna przekracza 80%, to materiały uszczelniające powinny mieć grubość co najmniej 20 mm, aby zapobiec kondensacji na powierzchni izolacji.

5.2 Podłączanie przewodów czynnika chłodniczego

NIEBEZPIECZEŃSTWO: RYZYKO POPARZENIA/ ODMROŻENIA

5.2.1 Podłączanie przewodów czynnika chłodniczego

Przed podłączeniem przewodów czynnika chłodniczego

Należy upewnić się, że urządzenia zewnętrzne i wewnętrzne są zamontowane.

Typowa kolejność prac

Podłączanie przewodów czynnika chłodniczego obejmuje między innymi:

- Podłączanie przewodów czynnika chłodniczego do urządzenia wewnętrznego
- Podłączanie przewodów czynnika chłodniczego do urządzenia zewnętrznego
- Izolowanie przewodów czynnika chłodniczego
- Należy pamiętać o wytycznych dotyczących:
  - Zginania przewodów rurowych
  - Końcówek połączeń kielichowych
  - Stosowania zaworów odcinających

5.2.2 Środki ostrożności przy podłączaniu przewodów czynnika chłodniczego

NIEBEZPIECZEŃSTWO: RYZYKO POPARZENIA/ ODMROŻENIA

UWAGA

- Należy stosować nakrętki dołączone do głównego urządzenia.
- Aby uniknąć wycieków gazu, posmaruj tylko wewnętrzną powierzchnię nakrętki olejem chłodniczym. Użyj oleju chłodniczego do czynnika R32 (**Przykład:** FW68DA, SUNISO).
- NIE używać złączek ponownie.

OSTRZEŻENIE

Przed uruchomieniem sprężarki należy w sposób pewny przymocować przewody czynnika chłodniczego. Jeśli podczas pracy sprężarki przewody czynnika chłodniczego NIE są podłączone, a zawór odcinający jest otwarty, dojdzie do zassania powietrza. Spowoduje to wytworzenie nieprawidłowego ciśnienia w cyklu chłodniczym, co może doprowadzić do uszkodzenia urządzeń, a nawet obrażeń ciała.

5.2.3 Podłączanie przewodów czynnika chłodniczego do urządzenia zewnętrznego

- **Długość przewodów rurowych.** Przewody rurowe powinny być jak najkrótsze.
- **Zabezpieczenie przewodów rurowych.** Należy zabezpieczyć przewody rurowe przed uszkodzeniem fizycznym.

1 Podłącz przyłącze ciekłego czynnika chłodniczego od jednostki wewnętrznej do zaworu odcinającego cieczowego w jednostce zewnętrznej.

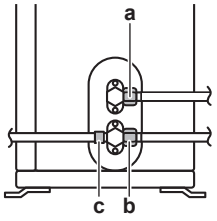

a Zawór odcięcia cieczy
b Zawór odcięcia gazu
c Otwór serwisowy

2 Wykonaj połączenie przyłącza gazowego czynnika chłodniczego od jednostki wewnętrznej do zaworu odcinającego czynnika gazowego w jednostce zewnętrznej.

UWAGA

Zaleca się, aby przewody rurowe czynnika chłodniczego pomiędzy jednostką wewnętrzną a zewnętrzną instalowane były w kabale lub aby owinięte były taśmą wykończeniową.

5.3 Sprawdzanie przewodów czynnika chłodniczego

5.3.1 Sprawdzanie, czy nie ma wycieków

UWAGA

NIE przekraczać maksymalnego ciśnienia roboczego dla tej jednostki (patrz “PS High” na tabliczce znamionowej jednostki).

UWAGA

Należy ZAWSZE stosować roztwór do prób szczelności zalecanego typu.

NIGDY nie używać wody z mydłem:

- Woda z mydłem może powodować pękanie części, takich jak nakrętki połączeń kielichowych lub pokrywy zaworów odcinających.
- Woda z mydłem może zawierać sól, która pochłania wilgoć, a następnie zamarza po schłodzeniu rur.
- Woda z mydłem zawiera amoniak, który może powodować korozję połączeń kielichowych (między mosiężną nakrętką kielichową a miedzianym kielichem).

1 Naładuj system azotem, uzyskując ciśnienie na poziomie 200 kPa (2 bary). Zaleca się uzyskanie ciśnienia o wartości 3000 kPa (30 barów) lub wyższej (zależnie od przepisów lokalnych) w celu wykrycia niewielkich nieszczelności.

2 Sprawdź szczelność, nakładając na wszystkie połączenia roztwór do prób szczelności.

3 Całkowicie usuń azot.

5.3.2 Przeprowadzanie odsysania próżniowego

1 Wytwórz w systemie próżnię, aż ciśnienie na rozgałęzieniu wskaże –0,1 MPa (–1 bara)

2 Pozostaw bez zmian przez 4–5 minut i sprawdź ciśnienie:

Jeśli ciśnienie…	Wtedy…
Nie zmienia się	W układzie nie mam wilgoci. Ta procedura jest zakończona.
Zwiększa się	W układzie znajduje się wilgoć. Przejdź do następnego kroku.

3 Opróżniaj układ przez co najmniej dwie godziny, aż do osiągnięcia poziomu ciśnienia kolektora wynoszącego −0,1 MPa (−1 bar).

4 Po WYŁĄCZENIU pompy sprawdzaj ciśnienie przez przynajmniej jedną godzinę.

5 Jeśli ciśnienie docelowe NIE zostanie osiągnięte lub jeśli NIE MOŻNA utrzymać ciśnienia przez jedną godzinę, wykonaj następujące czynności:

- Sprawdź ponownie, czy nie ma wycieków.
- Ponownie wykonaj odsysanie próżniowe.

UWAGA

Po zakończeniu prac instalacyjnych i wykonaniu odsysania próżniowego koniecznie otwórz wszystkie zawory odcinające. Uruchomienie układu przy zamkniętych zaworach odcinających może spowodować uszkodzenie sprężarki.

6 Napełnianie czynnikiem chłodniczym

6.1 Informacje dotyczące napełniania czynnikiem chłodniczym

Urządzenie zewnętrzne jest napełnione fabrycznie, lecz w niektórych przypadkach może się to okazać niewystarczające:

Co	Kiedy
Napełnianie dodatkową ilością czynnika chłodniczego	Jeśli całkowita długość przewodów cieczowych przekracza podaną (zob. dalej).
Napełnienie czynnikiem całkowicie od zera	**Przykład:** ▪ W przypadku zmiany miejsca instalacji. ▪ Po stwierdzeniu wycieku.

Napełnianie dodatkową ilością czynnika chłodniczego

Przed napełnieniem dodatkową ilością czynnika chłodniczego należy upewnić się, że zewnętrzne przewody czynnika zostały podłączone i sprawdzone (wykonując próbę szczelności i odsysanie próżniowe).

INFORMACJA

W zależności od urządzeń i/lub warunków w miejscu montażu przed napełnieniem konieczne może być podłączenie przewodów elektrycznych.

Typowa procedura – napełnienie dodatkową ilością czynnika składa się zwykle z następujących etapów:

1 Określenie, czy i w jakiej ilości konieczne jest uzupełnienie czynnika chłodniczego.

2 W razie potrzeby uzupełnienie dodatkową ilością czynnika chłodniczego.

3 Zanotowanie danych na etykiecie fluorowanych gazów cieplarnianych i zamocowanie jej po wewnętrznej stronie pokrywy urządzenia zewnętrznego.

Napełnienie czynnikiem całkowicie od zera

Przed przystąpieniem do napełniania urządzenia całkowicie od zera należy upewnić się, że wykonane zostały następujące czynności:

1 Cały czynnik chłodniczy został usunięty z obiegu.

2 **Zewnętrzne** przewody czynnika chłodniczego zostały sprawdzone (próba szczelności i odsysanie próżniowe).

3 Wykonano osuszanie próżniowe **wewnętrznych** przewodów czynnika chłodniczego.

UWAGA

Przed zakończeniem uzupełniania należy również wykonać osuszanie próżniowe na **wewnętrznych** przewodach rurowych czynnika chłodniczego jednostki zewnętrznej.

Typowa procedura – napełnienie czynnikiem całkowicie od zera składa się zwykle z następujących etapów:

1 Określenie, w jakiej ilości konieczne jest uzupełnienie czynnika chłodniczego.

2 Napełnianie czynnikiem chłodniczym.

3 Zanotowanie danych na etykiecie fluorowanych gazów cieplarnianych i zamocowanie jej po wewnętrznej stronie pokrywy urządzenia zewnętrznego.

6.2 Informacje dotyczące czynnika chłodniczego

Ten produkt zawiera fluorowane gazy cieplarniane. Gazów tych NIE należy uwalniać do atmosfery.

Rodzaj czynnika chłodniczego: R32

Wartość wskaźnika odzwierciedlającego potencjał tworzenia efektu cieplarnianego (GWP): 675

W zależności od obowiązujących przepisów może być konieczne przeprowadzanie okresowych kontroli pod kątem szczelności. Aby uzyskać więcej informacji, należy skontaktować się z instalatorem.

A2L **OSTRZEŻENIE: MATERIAŁ UMIARKOWANIE ŁATWOPALNY**

Czynnik chłodniczy używany w urządzeniu jest umiarkowanie palny.

OSTRZEŻENIE

- Czynnik chłodniczy używany w układzie jest umiarkowanie palny, ale w normalnych warunkach NIE wydostaje się z układu. W przypadku wycieku czynnika chłodniczego do pomieszczenia jego kontakt z ogniem, palnikiem, grzejnikiem lub kuchenką może spowodować powstanie szkodliwego gazu.
- WYŁĄCZYĆ wszystkie urządzenia grzewcze działające na zasadzie spalania, przewietrzyć pomieszczenie i skontaktować się z dealerem, u którego dokonano zakupu.
- NIE należy korzystać z urządzenia do momentu potwierdzenia przez serwisanta zakończenia naprawy elementów, z których nastąpił wyciek.

OSTRZEŻENIE

Urządzenie należy przechowywać w taki sposób, aby nie było narażone na uszkodzenia mechaniczne, w dobrze przewietrzanym pomieszczeniu bez stale aktywnych źródeł zapłonu (np. otwartego ognia, działającego grzejnika gazowego lub elektrycznego). Pomieszczenie musi mieć wymiary określone w rozdziale Ogólne środki ostrożności.

OSTRZEŻENIE

- NIE należy dziurawić ani podpalać elementów obwodu czynnika chłodniczego.
- NIE należy przyspieszać procesu odszraniania ani czyścić urządzenia w sposób inny niż przewidziany przez jego producenta.
- Czynnik chłodniczy wewnątrz układu jest bezwonny.

UWAGA

Przepisy prawa dotyczące **fluorowanych gazów cieplarnianych** wymagają, aby ilość czynnika chłodniczego, jaką napełnione jest urządzenie, podana była zarówno jako masa, jak i w postaci ekwiwalentu CO_2.

Wzór na obliczenie ilości wyrażonej w tonach ekwiwalentu CO_2: Wartość GWP czynnika chłodniczego × łączne napełnienie czynnikiem [w kg]/1000

Aby uzyskać więcej informacji, należy skontaktować się z instalatorem.

6.3 Określanie dodatkowej ilości czynnika chłodniczego

Jeśli całkowita długość przewodów cieczowych wynosi…	Wtedy…
≤10 m	NIE dodawaj czynnika chłodniczego.
>10 m	R=(całkowita długość (m) przewodów cieczowych–10 m)×0,020 R=ilość uzupełnienia (kg) (zaokrąglona do 0,01 kg)

INFORMACJA

Długość przewodów to długość przewodów cieczowych w jedną stronę.

6.4 Obliczanie pełnej ilości napełnienia

INFORMACJA

Jeśli konieczne jest pełne naładowanie, całkowita ilość czynnika chłodniczego do naładowania wynosi: określony fabrycznie ładunek czynnika chłodniczego (patrz tabliczka znamionowa jednostki) + określona ilość dodatkowa.

6.5 Napełnianie dodatkową ilością czynnika chłodniczego

OSTRZEŻENIE

- Należy stosować wyłącznie czynnik chłodniczy R32. Użycie innych substancji może doprowadzić do wybuchu lub wypadku.
- Czynnik chłodniczy R32 zawiera fluorowane gazy cieplarniane. Jego wartość wskaźnika odzwierciedlającego potencjał tworzenia efektu cieplarnianego (GWP) wynosi 675. Gazów tych NIE WOLNO uwalniać do atmosfery.
- Podczas napełniania czynnikiem chłodniczym należy ZAWSZE nosić rękawice ochronne i okulary.

Wymaganie wstępne: Przed napełnieniem dodatkową ilością czynnika chłodniczego należy upewnić się, że przewody czynnika zostały podłączone i sprawdzone (wykonując próbę szczelności i odsysanie próżniowe).

1 Podłącz butlę z czynnikiem chłodniczym do króćca serwisowego.

2 Napełnij dodatkową ilością czynnika chłodniczego.

3 Otwórz gazowy zawór odcinający.

6.6 Mocowanie etykiety informującej o fluorowanych gazach cieplarnianych

1 Wypełnić etykietę zgodnie z poniższymi wytycznymi:

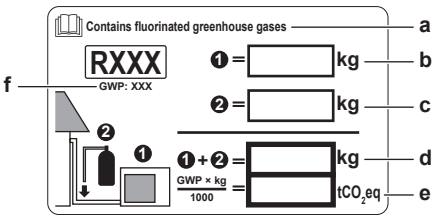

a Jeśli razem z urządzeniem dostarczona została wielojęzyczna etykieta dotycząca fluorowanych gazów cieplarnianych (patrz wyposażenie dodatkowe), należy odkleić wariant z odpowiednim językiem i nakleić na **a**.
b Fabryczne napełnienie czynnikiem: patrz tabliczka znamionowa urządzenia
c Napełnienie dodatkową ilością czynnika chłodniczego
d Łączna ilość czynnika chłodniczego
e **Ilość fluorowanych gazów cieplarnianych** dla całej instalacji chłodniczej wyrażona w tonach równoważnika CO_2.
f GWP = wskaźnik odzwierciedlający potencjał tworzenia efektu cieplarnianego

UWAGA

Przepisy prawa dotyczące **fluorowanych gazów cieplarnianych** wymagają, aby ilość czynnika chłodniczego, jaką napełnione jest urządzenie, podana była zarówno jako masa, jak i w postaci ekwiwalentu CO_2.

Wzór na obliczenie ilości wyrażonej w tonach ekwiwalentu CO_2: Wartość GWP czynnika chłodniczego × łączne napełnienie czynnikiem [w kg]/1000

Użyj wartości GWP podanej na etykiecie informującej o ilości czynnika chłodniczego.

2 Zamocuj plakietkę po wewnętrznej stronie urządzenia zewnętrznego, w pobliżu gazowych i cieczowych zaworów odcinających.

7 Instalacja elektryczna

NIEBEZPIECZEŃSTWO: RYZYKO PORAŻENIA PRĄDEM ELEKTRYCZNYM

OSTRZEŻENIE

- Okablowanie MUSI być wykonane przez autoryzowanego elektryka i MUSI być zgodne przepisami krajowymi.
- Połączenia elektryczne należy podłączać do okablowania stałego.
- Wszystkie komponenty nabyte na miejscu oraz cała instalacja elektryczna MUSZĄ być zgodne z obowiązującymi przepisami.

OSTRZEŻENIE

Jako przewody zasilające ZAWSZE należy używać przewodów wielożyłowych.

OSTRZEŻENIE

Jeśli przewód sieciowy jest uszkodzony, MUSI zostać wymieniony przez producenta, przedstawiciela jego serwisu lub osobę o podobnych kwalifikacjach, aby uniknąć zagrożenia.

OSTRZEŻENIE

Należy przedsięwziąć odpowiednie środki, aby zapobiec wykorzystywaniu urządzenia jako schronienia przez małe zwierzęta. Małe zwierzęta w kontakcie z częściami elektrycznymi mogą spowodować awarię, powstanie dymu lub pożaru.

OSTRZEŻENIE

NIE podłączać przewodu zasilającego do urządzenia wewnętrznego. Może to spowodować porażenie prądem elektrycznym lub pożar.

OSTRZEŻENIE

- NIE należy instalować w urządzeniu podzespołów elektrycznych zakupionych u lokalnych sprzedawców.
- NIE należy tworzyć odgałęzienia przewodu zasilającego pompy skroplin itp. od listwy zaciskowej. Może to spowodować porażenie prądem elektrycznym lub pożar.

OSTRZEŻENIE

Okablowanie łączące powinno znajdować się z dala od przewodów miedzianych bez izolacji termicznej; przewody tego typu mogą być bardzo gorące.

7.1 Specyfikacja standardowych elementów elektrycznych

UWAGA

Zalecamy używanie przewodów litych. W przypadku stosowania skrętki należy lekko skręcić żyły, aby połączyć koniec przewodnika i użyć go bezpośrednio w zacisku lub włożyć do okrągłej końcówki zaciskowej. Szczegółowe informacje znajdują się w sekcji "Wytyczne dotyczące podłączania przewodów elektrycznych" w przewodniku referencyjnym dla instalatora.

Podzespół		
Kabel zasilający	Napięcie	220~240 V
	Fazy	1~
	Częstotliwość	50 Hz
	Przekroje przewodów	MUSZĄ być zgodne z obowiązującymi przepisami
Kabel połączeniowy (urządzenie wewnętrzne↔urządzenie zewnętrzne)		Przewód 4-żyłowy ≥1,5 mm², przystosowany do napięcia 220~240 V
Zalecany bezpiecznik zewnętrzny		16 A
Wyłącznik prądu upływowego		MUSI być zgodny z obowiązującymi przepisami

7.2 Podłączanie okablowania elektrycznego do jednostki zewnętrznej

OSTRZEŻENIE

NIE należy przedłużać przewodu zasilającego ani połączeniowego za pomocą złączy przewodów, zacisków, przewodów z naprawioną izolacją, przedłużaczy.

Mogą one doprowadzić do przegrzania, porażenia prądem elektrycznym lub pożaru.

1 Usuń pokrywę akcesoriów.

2 Zdjąć płytę osłonową.

3 Otwórz zacisk kablowy.

4 Podłącz kabel połączeniowy i zasilanie w następujący sposób:

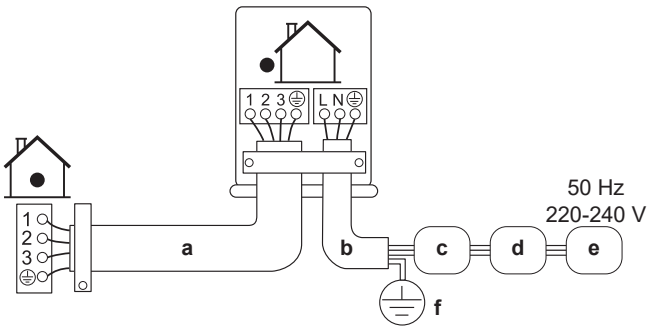

a Przewód połączeniowy
b Przewód zasilający
c Wyłącznik automatyczny (bezpiecznik o wielkości znamionowej zgodnej z tabliczką znamionową, pozyskany we własnym zakresie)
d Wyłącznik różnicowoprądowy
e Zasilanie
f Uziemienie

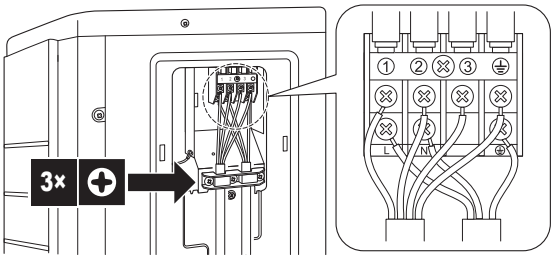

5 Mocno dokręć śruby zacisków. Zaleca się użycie śrubokręta krzyżakowego.

8 Kończenie instalacji jednostki zewnętrznej

8.1 Kończenie instalacji jednostki zewnętrznej

1 Zaizoluj i przymocuj przewody czynnika chłodniczego i przewody w następujący sposób:

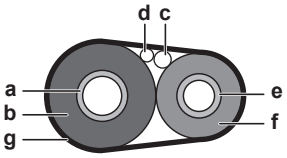

a Przewód gazowy
b Izolacja przewodu gazowego
c Przewód połączeniowy
d Okablowanie w miejscu instalacji (tam, gdzie ma zastosowanie)
e Przewód cieczowy
f Izolacja przewodu cieczowego
g Taśma wykończeniowa

2 Załóż pokrywę serwisową.

8.2 Zamykanie jednostki zewnętrznej

UWAGA

Zamykając pokrywę urządzenia zewnętrznego, należy uważać, aby moment dokręcania NIE przekraczał 1,3 N•m.

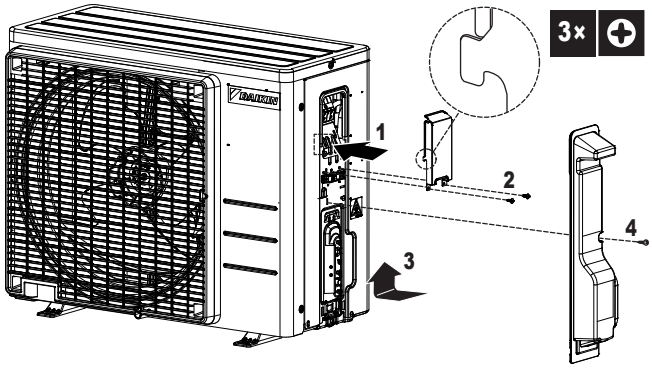

9 Czynności konserwacyjne i serwisowe

UWAGA

Konserwacja MUSI być przeprowadzana przez uprawnionego montera lub przedstawiciela serwisu.

Zalecamy przeprowadzanie konserwacji przynajmniej raz do roku. Obowiązujące prawo może jednak wymuszać częstszą konserwację.

10 Przekazanie do eksploatacji

UWAGA

Podczas eksploatacji urządzenia musi być ono ZAWSZE wyposażone w termistory i/lub czujniki ciśnienia/wyłączniki ciśnieniowe. W PRZECIWNYM RAZIE może dojść do spalenia sprężarki.

10.1 Lista kontrolna przed przekazaniem do eksploatacji

1 Po instalacji urządzenia należy wykonać poniższe kontrole.

2 Zamknąć urządzenie.

3 Włączyć zasilanie urządzenia.

☐	**Jednostka wewnętrzna** jest zainstalowana prawidłowo.
☐	**Jednostka zewnętrzna** jest zainstalowana prawidłowo.
☐	Układ jest prawidłowo **uziemiony**, a zaciski uziemienia zaciśnięte.
☐	**Napięcie zasilania** odpowiada napięciu na tabliczce znamionowej urządzenia.
☐	NIE ma **luźnych połączeń** ani uszkodzonych komponentów elektrycznych w skrzynce elektrycznej.
☐	NIE ma **uszkodzonych komponentów** ani **ściśniętych rur** w środku jednostek wewnętrznych i zewnętrznych.
☐	NIE ma **wycieków czynnika chłodniczego**.
☐	**Rury czynnika chłodniczego** (gazowe i cieczowe) są izolowane termicznie.
☐	Zainstalowane są **rury** właściwego rozmiaru i są one właściwie izolowane.
☐	**Zawory odcinające** (gazowe i cieczowe) w jednostce zewnętrznej są całkowicie otwarte.
☐	Następujące **okablowanie** pomiędzy jednostką zewnętrzną a jednostką wewnętrzną zostało poprowadzone zgodnie z niniejszym dokumentem i obowiązującymi przepisami prawa.
☐	**Odprowadzenie skroplin** Należy upewnić się, że skropliny są odprowadzane bez przeszkód. **Możliwe konsekwencje:** Skroplona woda może ściekać.
☐	Urządzenie wewnętrzne odbiera sygnały z **interfejsu do komunikacji z użytkownikiem**.
☐	Określone przewody są używane do **połączeń pomiędzy jednostkami**.
☐	**Bezpieczniki, wyłączniki automatyczne** lub lokalnie zainstalowane urządzenia ochronne są zainstalowane zgodnie z niniejszym dokumentem i NIE zostały ominięte.

10.2 Lista kontrolna podczas przekazania do eksploatacji

☐	Wykonanie **odpowietrzania**.
☐	Wykonanie **uruchomienia testowego**.

10.3 Wykonanie uruchomienia testowego

Wymaganie wstępne: Zasilanie MUSI być w określonym zakresie.

Wymaganie wstępne: Testowanie można wykonać w trybie chłodzenia lub ogrzewania.

Wymaganie wstępne: Informacje na temat ustawiania temperatury, trybu pracy itp. podano w instrukcji obsługi urządzenia wewnętrznego.

1 W trybie chłodzenia wybierz najniższą możliwą do zaprogramowania temperaturę. W trybie ogrzewania wybierz najwyższą możliwą do zaprogramowania temperaturę. W razie potrzeby testowanie można wyłączyć.

2 Po zakończeniu testu ustaw normalną temperaturę. W trybie chłodzenia: 26~28°C, w trybie ogrzewania: 20~24°C.

3 Należy upewnić się, że wszystkie funkcje i części działają prawidłowo.

4 System przestaje działać po 3 minutach od wyłączenia urządzenia.

INFORMACJA

- Nawet jeśli urządzenie jest wyłączone, zużywa energię.
- Po ponownym włączeniu zasilania wznawiany jest poprzednio wybrany tryb.

10.4 Uruchamianie jednostki zewnętrznej

Informacje na temat konfigurowania i rozruchu systemu znajdują się w instrukcji instalacji jednostki wewnętrznej.

11 Rozwiązywanie problemów

11.1 Kody błędów wyświetlane za pomocą diod LED na płytce drukowanej urządzenia zewnętrznego

Dioda LED…		Diagnoza
◐	miga	Stan normalny → sprawdzić urz. wewnętrzne.
☼	Wł.	Wyłącz i ponownie włącz zasilanie, a następnie sprawdź diodę LED po upływie około 3 minut. → Jeśli dioda LED jest ponownie WŁĄCZONA, oznacza to, że płytka drukowana urządzenia zewnętrznego jest uszkodzona.
●	Wył.	1 Napięcie zasilania (na potrzeby oszczędzania energii). 2 Usterka zasilania. 3 Wyłącz i ponownie włącz zasilanie, a następnie sprawdź diodę LED po upływie około 3 minut. → Jeśli dioda LED jest ponownie WYŁĄCZONA, oznacza to, że płytka drukowana urządzenia zewnętrznego jest uszkodzona.

UWAGA

Do zdiagnozowania kodu błędu należy użyć pilota zdalnego sterowania dostarczonego z urządzeniem wewnętrznym. Pełną listę kodów błędów i szczegółowe wytyczne co do postępowania w przypadku każdego z nich zawiera instrukcja serwisowa.

NIEBEZPIECZEŃSTWO: RYZYKO PORAŻENIA PRĄDEM ELEKTRYCZNYM

- Gdy urządzenie NIE działa, diody LED na płytce drukowanej są wyłączone, co pozwala zaoszczędzić energię.
- Nawet jeśli diody LED są wyłączone, może być włączone zasilanie listwy zaciskowej oraz płytki drukowanej.

12 Utylizacja

UWAGA

NIE należy podejmować prób samodzielnego demontażu układu: demontaż układu, utylizacja czynnika chłodniczego, oleju oraz wszelkich innych elementów MUSZĄ przebiegać zgodnie z właściwymi przepisami. Urządzenia MUSZĄ być poddane obróbce przez wyspecjalizowaną stację w celu ponownego wykorzystania, recyklingu i odzysku.

INFORMACJA

Aby uniknąć zanieczyszczenia środowiska naturalnego, należy dopilnować przeprowadzenia procedury automatycznego wypompowania przed utylizacją lub przeniesieniem urządzenia w inne miejsce. Informacje na temat procedury wypompowywania zawiera instrukcja serwisowa oraz podręcznik referencyjny dla instalatora.

13 Dane techniczne

- **Podzbiór** najbardziej aktualnych danych technicznych jest dostępny w regionalnej witrynie WWW Daikin (ogólnodostępnej).
- **Kompletny zestaw** aktualnych danych technicznych jest dostępny w serwisie internetowym Daikin Business Portal (wymagane jest uwierzytelnienie).

13.1 Schemat elektryczny

13.1.1 Ogólna legenda schematu okablowania elektrycznego

Informacje na temat zastosowanych części i ich numerów można znaleźć na schemacie elektrycznym na urządzeniu. Numeracja części bazuje na cyfrach arabskich uporządkowanych rosnąco dla kolejnych części, a w poniższym opisie jest opatrzona symbolem "*" w kodzie części.

Symbol	Znaczenie	Symbol	Znaczenie
	Wyłącznik		Uziemienie ochronne
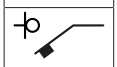			Uziemienie bezzakłóceniowe
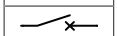			Uziemienie ochronne (śruba)
	Połączenie		Prostownik
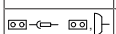	Złącze		Złącze przekaźnika
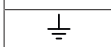	Uziemienie		Złącze zwierające
	Okablowanie w miejscu instalacji		Zacisk
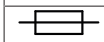	Bezpiecznik		Listwa zaciskowa
	Urządzenie wewnętrzne		Zacisk do przewodów
	Urządzenie zewnętrzne		Grzałka
	Wyłącznik różnicowo-prądowy		

Symbol	Kolor	Symbol	Kolor
BLK	Czarny	ORG	Pomarańczowy
BLU	Niebieski	PNK	Różowy
BRN	Brązowy	PRP, PPL	Purpurowy
GRN	Zielony	RED	Czerwony
GRY	Szary	WHT	Biały
SKY BLU	Błękitny	YLW	Żółty

Symbol	Znaczenie
A*P	Płytka drukowana
BS*	Przycisk włączania/wyłączania, przełącznik pracy
BZ, H*O	Brzęczyk
C*	Kondensator
AC*, CN*, E*, HA*, HE*, HL*, HN*, HR*, MR*_A, MR*_B, S*, U, V, W, X*A, K*R_*, NE	Połączenie, złącze
D*, V*D	Dioda
DB*	Mostek diodowy
DS*	Przełącznik DIP
E*H	Grzałka
FU*, F*U, (charakterystyka — patrz płytka drukowana wewnątrz urządzenia)	Bezpiecznik

Symbol	Znaczenie
FG*	Złącze (uziemienie ramy)
H*	Wiązka
H*P, LED*, V*L	Lampka kontrolna, dioda elektroluminescencyjna (LED)
HAP	Dioda elektroluminescencyjna (serwisowa — zielona)
HIGH VOLTAGE	Wysokie napięcie
IES	Czujnik ruchu
IPM*	Inteligentny moduł zasilania
K*R, KCR, KFR, KHuR, K*M	Przekaźnik magnetyczny
L	Faza
L*	Cewka
L*R	Dławik
M*	Silnik krokowy
M*C	Silnik sprężarki
M*F	Silnik wentylatora
M*P	Silnik pompy skroplin
M*S	Silnik ruchu wahadłowego
MR*, MRCW*, MRM*, MRN*	Przekaźnik magnetyczny
N	Zero
NE	Uziemienie bezzakłóceniowe
n=*, N=*	Liczba przejść przez rdzeń ferrytowy
PAM	Modulacja amplitudy impulsów
PCB*	Płytka drukowana
PM*	Moduł zasilania
PS	Zasilacz impulsowy
PTC*	Termistor PTC
Q*	Tranzystor bipolarny z izolowaną bramką (IGBT)
Q*C	Wyłącznik
Q*DI, KLM	Detektor prądu upływowego z wyłącznikiem
Q*L	Zabezpieczenie przed przeciążeniem
Q*M	Wyłącznik termiczny
Q*R	Wyłącznik różnicowo-prądowy
R*	Rezystor
R*T	Termistor
RC	Odbiornik
S*C	Czujnik krańcowy
S*L	Wyłącznik pływakowy
S*NG	Czujnik szczelności instalacji
S*NPH	Czujnik ciśnienia (wysokie ciśnienie)
S*NPL	Czujnik ciśnienia (niskie ciśnienie)
S*PH, HPS*	Wyłącznik ciśnieniowy (wysokie ciśnienie)
S*PL	Wyłącznik ciśnieniowy (niskie ciśnienie)
S*T	Regulator temperatury
S*RH	Czujnik wilgotności
S*W, SW*	Przełącznik pracy
SA*, F1S	Ochronnik przepięciowy
SR*, WLU	Odbiornik sygnału
SS*	Przełącznik wyboru

Symbol	Znaczenie
SHEET METAL	Płyta mocująca listwy zaciskowej
T*R	Transformator
TC, TRC	Nadajnik
V*, R*V	Warystor
V*R	Mostek diodowy, Moduł zasilania tranzystora bipolarnego z izolowaną bramką (IGBT)
WRC	Bezprzewodowy pilot zdalnego sterowania
X*	Zacisk
X*M	Listwa zaciskowa (blok zaciskowy)
Y*E	Cewka elektronicznego zaworu rozprężnego
Y*R, Y*S	Cewka zaworu elektromagnetycznego zmiany kierunku przepływu
Z*C	Rdzeń ferrytowy
ZF, Z*F	Filtr przeciwzakłóceniowy

13.2 Schemat prowadzenia przewodów rurowych

13.2.1 Schemat prowadzenia przewodów rurowych: Jednostka zewnętrzna

ARXF20J, ARXF25J, ARXF35J

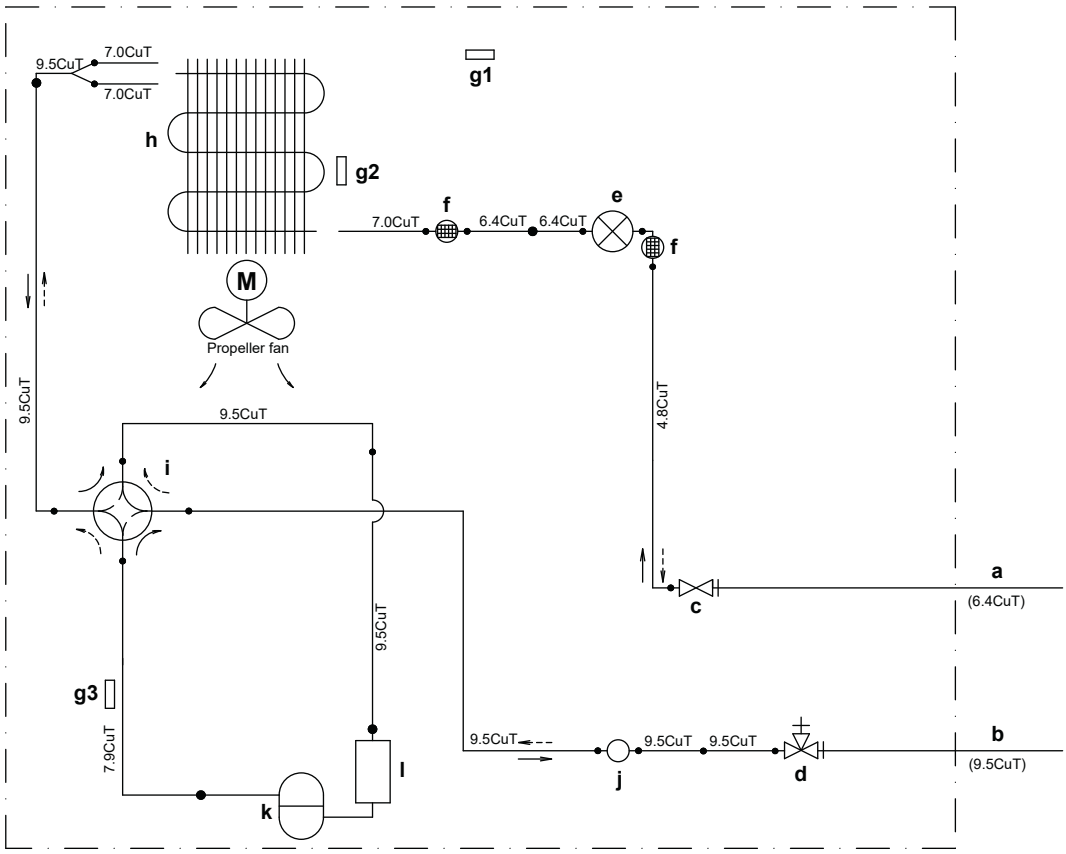

ARXF42J

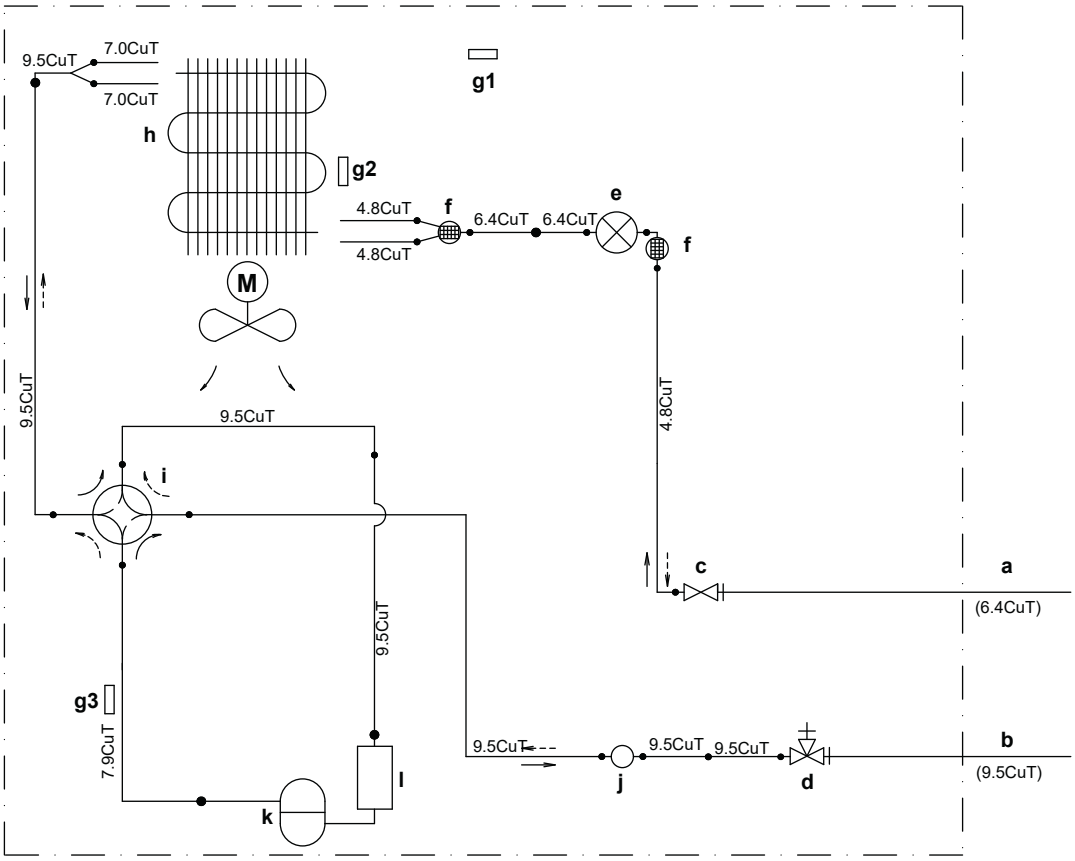
9.5CuT
7.0CuT
7.0CuT
h
g1
g2
4.8CuT
f
6.4CuT
6.4CuT
e
f
4.8CuT
M
9.5CuT
9.5CuT
i
4.8CuT
c
a
(6.4CuT)
9.5CuT
g3
7.9CuT
9.5CuT
9.5CuT
9.5CuT
b
(9.5CuT)
l
j
d
k

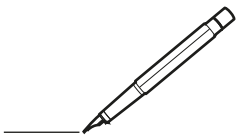

DAIKIN ISITMA VE SOĞUTMA SİSTEMLERİ SAN. TİC. A.Ş.
Gülsuyu Mahallesi, Fevzi Çakmak Caddesi, Burçak Sokak, No:20, 34848 Maltepe
İSTANBUL / TÜRKİYE
Tel: 0216 453 27 00
Faks: 0216 671 06 00
Çağrı Merkezi: 444 999 0
Web: www.daikin.com.tr

Copyright 2026 Daikin

DAIKIN EUROPE N.V.
Zandvoordestraat 300, B-8400 Oostende, Belgium

3P748643-25T 2026.06